图号:	开模用图 ☐	试制用图 ☐	生产用图 ■

版本号	更改日期	更改内容	更改原因	更改申请编号

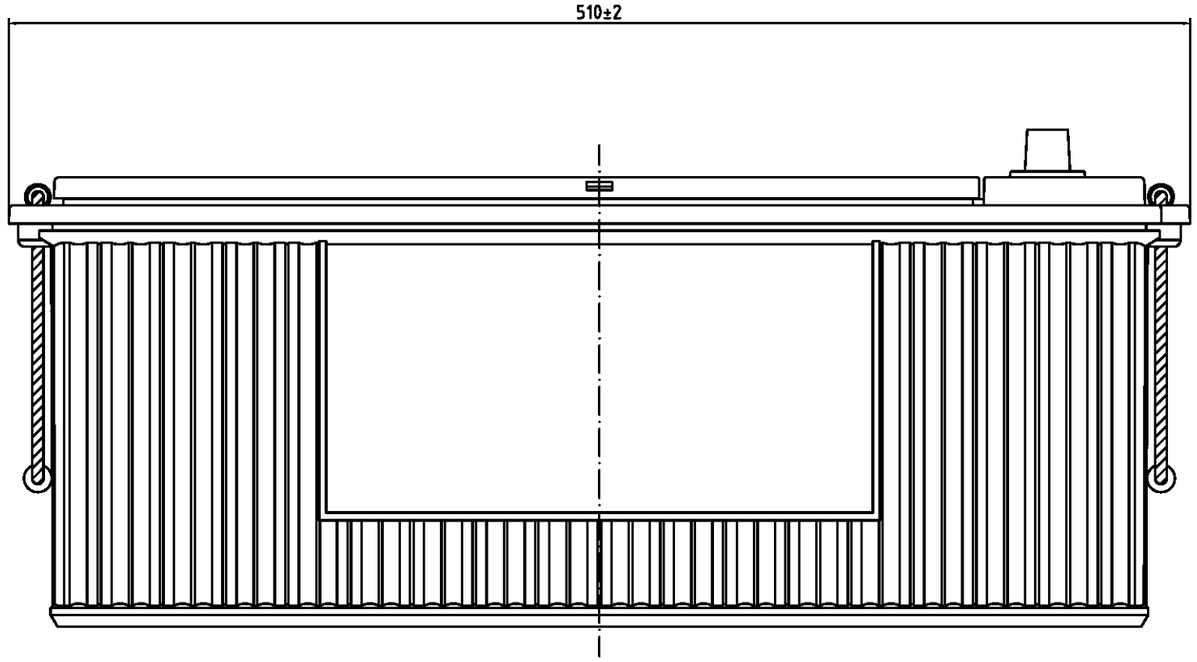

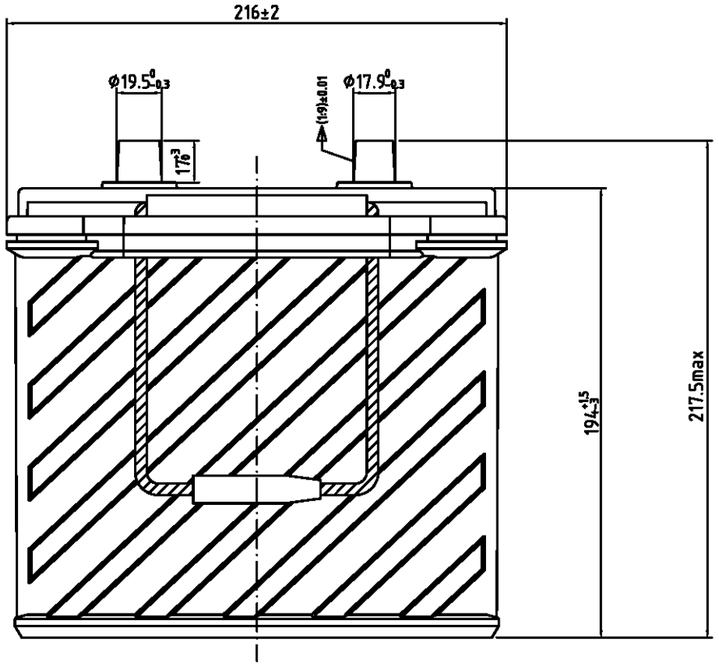

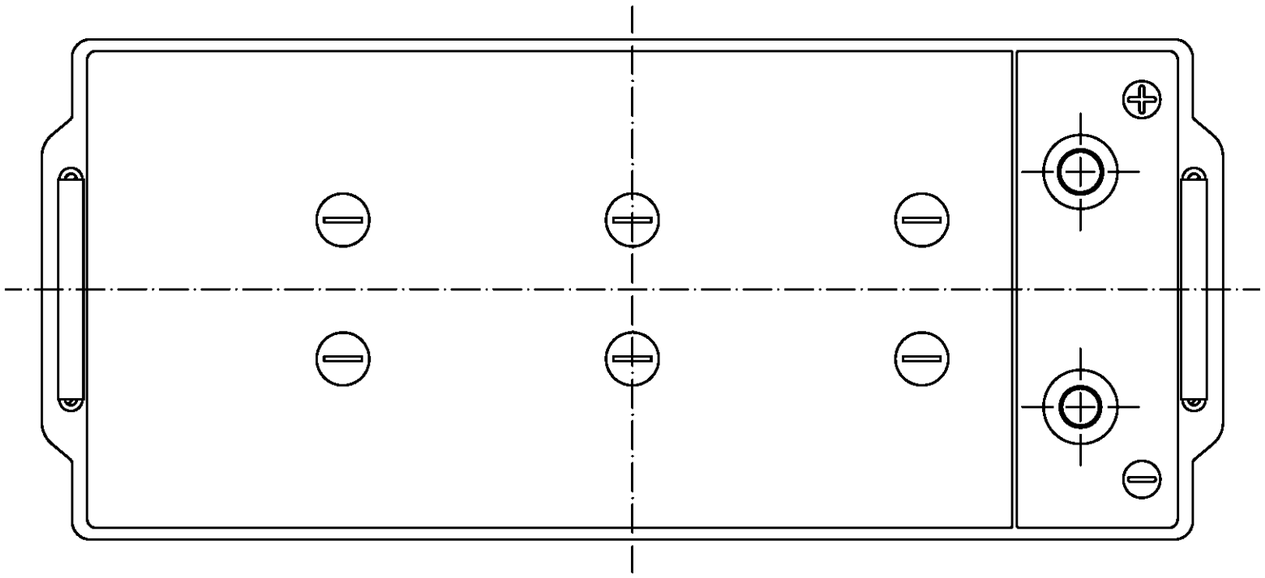

技术要求：

1、蓄电池槽盖采用热熔封合；

2、额定电压为12V，20小时率容量为150Ah，-18℃低温起动电流为800A；

3、蓄电池其他电气性能符合GB/T 5008.1-2013；

4、标签采用不干胶粘贴。

未注公差说明						
基本尺寸段	0.5~3	>3~6	>6~30	>30~120	>120~400	>400~1000
线性偏差	±0.1	±0.1	±0.2	±0.3	±0.5	±0.8

标记	处数	更改文件号	分区	签字	日期
设计			标准化		
制图			审核		
校对			批准		
工艺			日期		

材料	数量	Clarios柯锐世™
图样标记 S A B	重量	比例
	单位: mm	产品名称 6-QW-150(800)-L
共 张	第 张	